ORBIS Calorama

CALEFACTORES SIN VENTILACIÓN MODELOS: 4024MO - 4044MO

INSTALACIÓN

ADVERTENCIA Este artefacto cuenta con un dispositivo de seguridad especial para prevenir accidentes por monóxido de carbono (CO). No obstante, ello no habilita su instalación en baños ni dormitorios, ni evita las exigencias reglamentarias de ventilación del ambiente.
Cualquier manipulación de los dispositivos de seguridad, más alla de la limpieza de su filtro, entraña un grave riesgo para la salud, cuyas consecuencias serán responsabilidad de quien la efectuara.

IMPORTANTE

Este artefacto se instala de acuerdo con las normas y reglamentaciones en vigencia, por un instalador matriculado. Consultar las instrucciones antes de instalar y utilizar este artefacto.
No instalar en locales sin ventilación permanente.
El cumplimiento de estas indicaciones y un periódico mantenimiento, evitarán **RIESGOS PARA LA VIDA** de los ocupantes de la vivienda.

NO INSTALE este artefacto en DORMITORIOS, BAÑOS NI SÓTANOS.

Para todos los trabajos de instalación utilice únicamente los servicios de un instalador habilitado por su compañía distribuidora de gas.

Todos los trabajos de instalación deberán efectuarse por un instalador matriculado, y en un todo de acuerdo con lo establecido en las disposiciones y normas mínimas para la ejecución de instalaciones domiciliarias de gas (NAG-200).

Para este tipo de calefactores, se deberá realizar en la pared que da al exterior del ambiente dos aberturas de ventilación, teniendo la inferior una sección de pasaje de aire de 50 cm^2, y a no más de 0,3 m sobre el piso.
La superior deberá tener una sección de 150 cm^2 y estar ubicada a 1,80m sobre el nivel del piso.

La instalación se realiza en tres pasos, a saber:

1- Determine el lugar exacto donde se colocará el artefacto.
2- Coloque el artefacto, y fíjelo a la pared.
3- Realice la conexión de gas.

1er. PASO: SELECCIÓN DEL LUGAR

El artefacto debe ir forzosamente colgado de la pared, como mínimo a 120 mm del piso (ver figura 1).

ADVERTENCIA
El calefactor no debe apoyarse sobre materiales combustibles.
En caso contrario deberá colocarse aislación adecuada entre el artefacto y la pared.

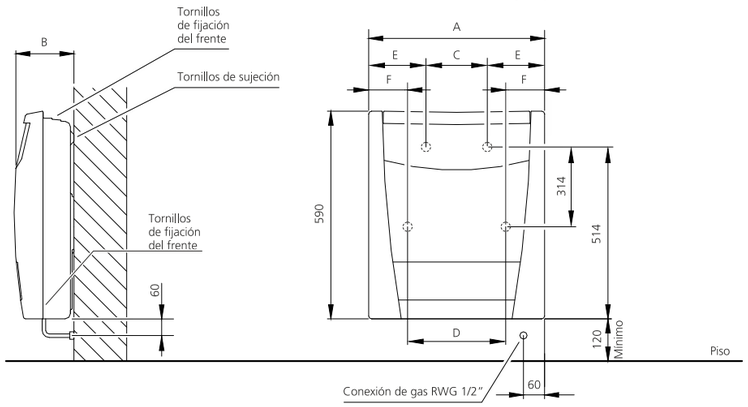

FIG. 1

Dimensiones en mm

Dimensión	Modelo	
	4024MO	4044MO
A	350	500
B	164	170
C	180	320
D	-	380
E	85	90
F	-	60

2do. PASO: FIJACIÓN DEL ARTEFACTO

Retire el frente

Para ello, afloje los dos tornillos situados en la parte posterior inferior del frente, sin sacarlos, solo dos o tres vueltas (ver figura 1).
Quite los dos tornillos superiores, levante el frente y retírelo.
Retire el deflector superior quitando los dos tornillos que lo fijan a los deflectores laterales, para acceder a los puntos superiores de fijación del artefacto (ver figura 2).

Coloque el artefacto

Asegúrese que el artefacto esté bien nivelado. Fíjelo a la pared con los tornillos y tarugos correspondientes. Coloque nuevamente el deflector superior fijándolo con los dos tornillos a los deflectores laterales.

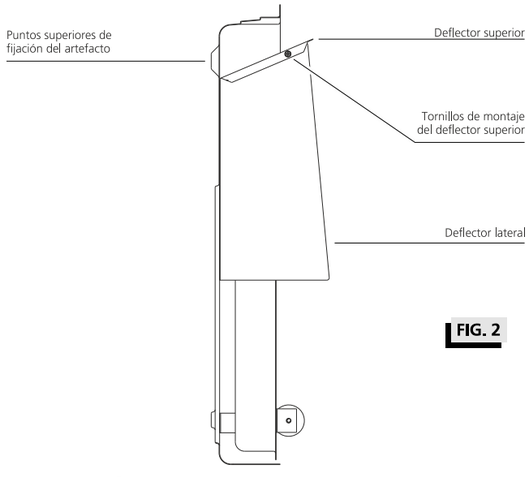

FIG. 2

3er. PASO: CONEXIÓN DE GAS

IMPORTANTE (Del reglamento del ENARGAS):
Cuando la instalación se efectúe por medio de conexiones flexibles de cobre (IRAM 2568), la longitud de las mismas no deberá exceder los 500 mm y los artefactos deben ser fijados en forma rígida para evitar desplazamientos.

Esquemas de conexión de gas

GAS NATURAL
TODOS LOS MODELOS, preparados para funcionar con GAS NATURAL, están provistos de un **estabilizador de presión de gas,** que compensa eventuales fluctuaciones en la presión de la linea de abastecimiento.
Para conectar, usar las piezas provistas por ORBIS, de acuerdo al esquema N° 1 (figura 3).

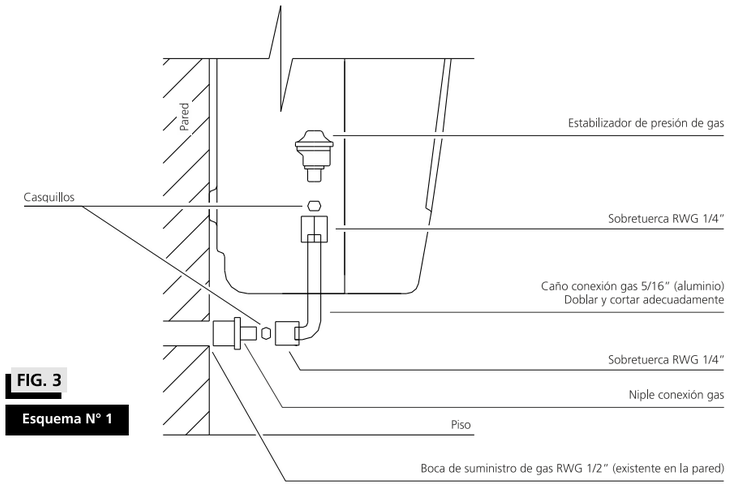

FIG. 3

Esquema N° 1

GAS LICUADO
En TODOS LOS MODELOS, la correcta presión de gas para el artefacto, la establece **el regulador de presión** correspondiente a los cilindros.
Por lo tanto, el artefacto **no debe tener estabilizador de presión de gas.**
Para conectar usar las piezas provistas por ORBIS, de acuerdo al esquema N°2 (figura 4).

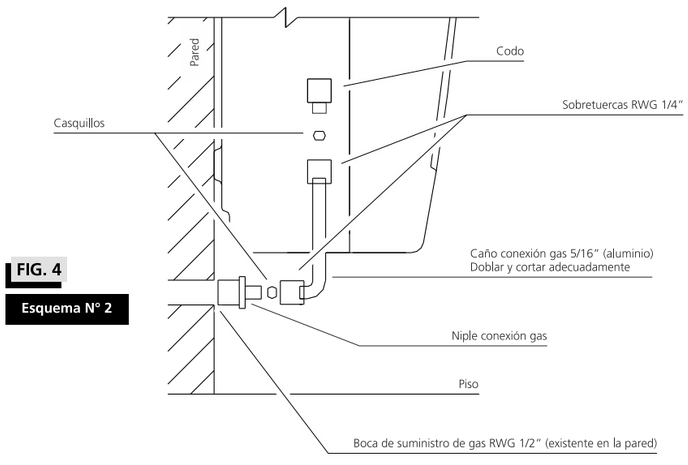

FIG. 4

Esquema N° 2

Para su seguridad
No intente localizar pérdidas de gas mediante el uso de llamas de ningún tipo. Sólo hágalo con agua jabonosa: las burbujas indicarán el escape.

En caso de fuga, la alimentación de gas al artefacto debe cortarse, mediante la válvula de corte adyacente al artefacto.

Transformación de gas natural a gas licuado de petróleo

Todo cambio de gas debe ser realizado exclusivamente por un service oficial ORBIS.
Para cambiar el tipo de gas del artefacto de GN a GLP es necesario quitar el estabilizador de presión que está montado en la válvula y reemplazarlo por el codo de entrada de gas, ajustar el by-pass de la misma y sustituir los inyectores del quemador principal y del piloto. Para esto proceda de acuerdo con los siguientes pasos:
1) Retire el frente de la estufa, para hacerlo vea el punto "2do PASO: FIJACION DEL ARTEFACTO" en la hoja 2.
2) Apoye el artefacto por su parte trasera sobre una mesa.
3) Retire el clip del vástago que comanda la válvula, a continuación, retire el vástago.
4) Retire el cable de masa del piloto conectado mediante un terminal pala al soporte del conjunto quemador.
5) Afloje totalmente la sobretuerca que fija el caño piloto a la válvula con una llave fija de 1/2 pulgada.

6) Afloje totalmente la sobretuerca que fija la válvula sobre el inyector del quemador principal con una llave fija de 17 mm.
7) Retire la termocupla del cuerpo de la válvula con una llave fija de 8 mm.
8) Afloje la tuerca que fija la válvula al soporte de chapa con una llave fija de 1/2 pulgada y desmontela.
9) Retire el estabilizador de presión que está montado en la válvula. Para hacerlo sujételo por el cuerpo (no por la tapa) y afloje la contratuerca que lo mantiene en posición con una llave fija de 16 mm.
10) Remueva los residuos de adhesivo que puedan haber quedado sobre la válvula en la zona en que se encontraban las piezas desmontadas, para evitar que estos pudieran ingresar dentro de la misma.
11) Coloque el codo de entrada de gas provisto, para ello debe utilizar INDEFECTIBLEMENTE sellador de roscas aprobado para conexiones de gas.
12) Rodeé el primer filete de la rosca de la válvula con el sellador, luego coloque el codo. Este último debe introducirse dos vueltas en la válvula, posiciónelo y ajuste la contratuerca con una llave fija de 16 mm.
IMPORTANTE: Deje curar el sellador de roscas el tiempo indicado por el fabricante del mismo, de lo contrario podría quedar expuesto a pérdidas de gas.
13) Utilizando un destornillador plano pequeño, ajuste a tope el tornillo de by-pass de la válvula para que la misma quede regulada para GLP.
14) Retire la sobretuerca que fijaba la válvula sobre el inyector del quemador desplazándola hacia el lateral derecho del artefacto. Hay un casquillo dentro de la misma que saldrá junto con la sobretuerca.
15) Desmonte el inyector del quemador con una llave estriada o fija de 12 mm y sustitúyalo por el inyector para GLP provisto en la bolsa de accesorios.
16) Coloque la sobretuerca sobre el inyector del quemador con una llave fija de 17 mm hasta que haga tope contra el mismo.
17) Coloque el casquillo sobre el inyector del quemador y desplácelo para que ingrese dentro de la sobretuerca.
18) Coloque la válvula sobre el inyector del quemador haciendo que la traba posterior de la misma entre en la ranura del soporte de chapa.
19) Desplace la válvula hacia el inyector y manteniéndola empujada hacia el mismo enrosque y apriete con una llave de 17 mm la sobretuerca que la fija. De ser necesario sujete el inyector con una llave fija de 12 mm. Cuando la válvula haya sido fijada, la sobretuerca debe haber quedado apoyada sobre el inyector.
20) Apriete la tuerca que fija la válvula al soporte de chapa con una llave fija de 1/2 pulgada.
21) Retire el conjunto quemador para acceder a su zona posterior y proceder al cambio del inyector del piloto. Para esto remueva los dos tornillos que fijan el soporte del conjunto quemador al radiador y retírelo.
22) Retire el caño que llega al piloto, para lo cual primero afloje el niple que lo conecta al mismo con una llave fija de 12 mm mientras se sujeta el inyector del piloto con otra llave fija de 12 mm.
23) Retire el inyector piloto con una llave fija de 12 mm, mientras sostiene el cuerpo del piloto con otra llave de igual medida. Coloque el inyector provisto en la bolsa de accesorios y fíjelo.
24) Coloque el caño piloto en su posición original. Ajuste con la mano el niple en el inyector y la sobretuerca en la válvula. Luego apriete el niple con una llave de 12 mm manteniendo sujetado el cuerpo del piloto con una llave de igual medida. Finalmente apriete la sobretuerca con una llave de 1/2 pulgada.
25) Coloque la termocupla en el cuerpo de la válvula con una llave fija de 8 mm.
26) Coloque el conjunto quemador en su lugar y fíjelo con sus tornillos correspondientes.
27) Conecte el cable de masa de la bujía, coloque el vástago que comanda la válvula y fíjelo con el clip a la misma. Verifique que el punto en bajo relieve de la perilla quede orientado hacia la posición "Cerrado" del tablero de comandos del frente del artefacto.
28) Instale su calefactor en el lugar elegido y conecte la alimentación de gas. (Vea las instrucciones en el punto "Instalación" en la hoja 1).
29) Una vez cumplido el tiempo de curado del sellador utilizado en los pasos previos, verifique que no haya pérdidas de gas aplicando agua jabonosa mediante una esponja sobre todas las conexiones tanto internas como externas del artefacto.

DIMENSIÓN	UNIDAD	MODELO	
		4024MO	4044MO
Ø INYECTOR QUEMADOR GLP	mm	0,90	1,15
Ø INYECTOR PILOTO GLP	mm	0,20	0,20

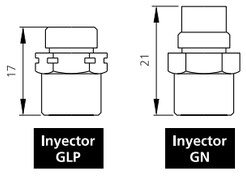

Colocación del frente

Para colocarlo, presente el frente sobre la pared trasera, enganche en los tornillos inferiores y bájelo hasta que las dos orejas superiores del frente queden ubicadas por debajo de las zona de ranuras de la pared trasera. Luego coloque los tornillos en la parte superior, ajústelos y ajuste los tornillos inferiores.

Este calefactor además de tener una válvula de seguridad, cuenta con un **piloto analizador de ambiente.** Este tipo de piloto, cerrará totalmente el paso de gas ante una eventual disminución de oxigeno en el ambiente. Esta situación normalmente ocurrirá en locales cerrados o con ventilación deficiente (baños, dormitorios), estando este tipo instalación **expresamente prohibida en las normas de ENARGAS.**
El piloto analizador de ambientes con el que cuenta su calefactor no podrá ser manipulado si no es por un técnico oficial ORBIS.
Si al inicio de la temporada observase dificultades en el encendido y/o en el funcionamiento consulte con el servicio autorizado ORBIS, pues esto podría deberse a suciedad en el piloto.

Cómo obtener el mejor rendimiento de su calefactor ORBIS

No coloque prendas a secar sobre o delante del artefacto. Esto provocaría el recalentamiento del calefactor, ademas de quitarle rendimiento y producir humedad en el ambiente.
El aire caliente y húmedo agobia, empaña los vidrios y facilita la formación de hongos en la pintura de las paredes.
Limpieza: es recomendable que un instalador habilitado realice una revisión anual del calefactor, antes de comenzar la temporada de uso intensivo.

ENCENDIDO

Desde la parte superior del calefactor se puede visualizar cómodamente la llama del piloto.

NOTA: En instalaciones nuevas, o entre temporadas, el encendido del piloto puede demorarse, por haber aire en la cañería.

Mediante encendedor piezoeléctrico

1) Abra la llave de paso de gas.

2) Gire la perilla de posición cerrado ● a posición piloto ✶ (figura 5).

3) Oprima la perilla hasta hacer tope. Simultáneamente pulse el botón de encendido.
Con piloto encendido, continúe oprimiendo la perilla durante 20 segundos **(*)**.

4) Al soltar la perilla, observe si el piloto permanece encendido. En caso contrario repita la operación 3.

5) Gire la perilla a la posición deseada: Mínimo - Máximo .
Si desea apagar el quemador principal y dejar el piloto encendido, gire la perilla a posición piloto ✶ .
Para apagado total, gire la perilla a posición cerrado ● .

Con artefacto caliente y piloto apagado espere 5 minutos para reencender.

FIG. 5

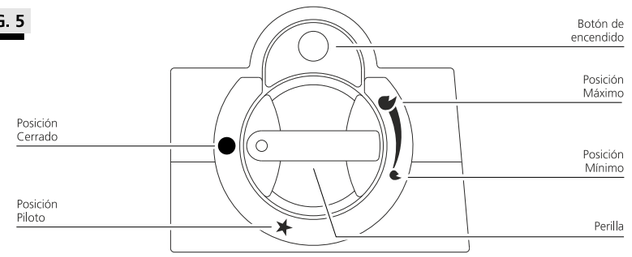

(*) Este es el tiempo necesario para activar la válvula de seguridad incorporada en todos los calefactores ORBIS.
Si por cualquier causa se apagase el calefactor, esta válvula corta totalmente el paso de gas, garantizando la máxima seguridad durante el uso.

CARACTERÍSTICAS TÉCNICAS

Denominación		Unidad	Modelo	
			4024MO	4044MO
Consumo máximo		kW (kcal/h)	3,1 (2.700)	4,9 (4.200)
Consumo mínimo	GN	kW (kcal/h)	1,2 (1.050)	1,63 (1.400)
	GLP	kW (kcal/h)	1,36 (1.170)	1,98 (1.700)
Presión de gas	GN	kPa (mm CA)	1,77 - 180	1,77 - 180
	GLP	kPa (mm CA)	2,75 - 280	2,75 - 280
Matrícula	GN	-	M01-0001-06-059	M01-0001-06-058
	GLP	-	02-0001-06-061	02-0001-06-060
Categoría		-	II_{2H3P}	II_{2H3P}
Norma de aplicación		-	NAG-317	NAG-317

Estos artefactos están aprobados por el I.G.A. (Instituto del Gas Argentino), bajo normas del ENARGAS.
El número de matricula figura en la placa de aprobación colocada en la unidad.

NOTAS:

SERVICIO DE ATENCIÓN AL CLIENTE ORBIS

Estimado cliente: No dude en hacernos llegar sus inquietudes y/o comentarios sobre nuestros productos

A efectos de solicitar información técnica, adquirir repuestos o solicitar Servicio Técnico, puede comunicarse con el siguiente número:
0800-888-ORBIS (6724)





Calefactores sin ventilación

MANUAL DE INSTALACIÓN, USO Y MANTENIMIENTO.

ORBIS

CERTIFICADO DE GARANTÍA

Calefactores sin ventilación

PARA HACER USO DE ESTA GARANTÍA ES IMPRESCINDIBLE LA PRESENTACIÓN DE LA BOLETA DE COMPRA.
CERTIFICAMOS que este artefacto es fabricado por ORBIS MERTIG S.A.I.C.
GARANTIZAMOS su construcción con materiales de primera calidad y sus condiciones de seguridad y funcionamiento, consecuencia de las pruebas a que ha sido sometido en el departamento de Control de Calidad de nuestra planta industrial.
Se fija el término de UN AÑO a contar del día de adquisición del artefacto como tiempo suficiente para que se ponga en evidencia cualquier defecto en la calidad o deficiencia en la fabricación que no se hubiese detectado en las pruebas a que fuera sometido. En este supuesto ORBIS MERTIG S.A.I.C. procederá a reparar sin cargo el artefacto que presente vicios, dentro del plazo establecido, exclusiva y únicamente por intermedio de los Agentes autorizados pertenecientes al Servicio Técnico ORBIS.
VALIDEZ. Esta garantía automáticamente pierde validez si el artefacto fuera intervenido y/o reparado por personas ajenas al Servicio Técnico ORBIS o la falla fuera provocada por el uso indebido, golpes, maltrato, daño intencional o fortuito, o cualquier otra causa no atribuible a la calidad de los materiales utilizados en la fabricación del artefacto, o el desperfecto fuera consecuencia de la incorrecta instalación del mismo; o excesiva presión de gas.
En el supuesto que el artefacto amparado por esta GARANTÍA deba ser reparado, la revisión del artefacto se realizará en el lugar en que se encuentre instalado, dentro de un radio no mayor a 20km. De no ser posible su reparación en el lugar, el mismo deberá ser enviado al Servicio Autorizado más próximo, con fletes y seguro a cargo del fabricante.
La reparación amparada por la presente GARANTÍA se realizará dentro de los 30 DÍAS contados desde la recepción del pedido de Servicio Técnico.

El fabricante no será responsable de los daños personales y a la propiedad causados por los productos que fabrica, por su uso indebido y/o alteraciones o modificaciones en su función o diseño. Se considera uso indebido, aquel uso que el consumidor efectúe del producto: 1) Sin observar las medidas de seguridad indicadas en este manual, 2) Para otra función distinta para la cual fue diseñado, fabricado y adquirido. Se considerará alteración o modificación del producto cuando alguna persona diferente del fabricante cambia el diseño, construcción, fórmula del producto, o modifica o remueve advertencias o instrucciones que acompañan al producto. Alteración o modificación del producto incluye la falta de cumplimiento del rutinario mantenimiento y cuidado del producto especificado en la garantía.

Queda prohibida la reproducción total o parcial de la presente obra en los término de la ley 11.723

76H03183a

GAS Producto certificado Instituto del Gas Argentino

ORBIS

ORBIS MERTIG S.A.I.C.
Yerbal 1200,
(B1607AHH) Villa Adelina.
Pcia. de Buenos Aires.

0800-888-ORBIS (6724)